EXD Dati Tecnici
Doppio stoccatore, uomo a terra

EXD 18/Li-Ion

EXD 20/Li-Ion

Li-Ion INSIDE

first in intralogistics

EXD Doppio stoccatore, uomo a terra
Raddoppia il carico, dimezza il tempo

Le presenti specifiche tecniche, conformi alla Direttiva VDI 2198, sono valide solo per il modello standard.
L'uso di gommature, accessori, montanti alternativi ecc. potrebbero determinare valori diversi.

Dati caratteristici	1.1	Produttore				STILL	STILL	STILL
	1.2	Modello specificato dal produttore				**EXD 18 K**	**EXD 18 L/Li-Ion**	**EXD 20/Li-Ion**
	1.3	Comando				Elettrico	Elettrico	Elettrico
	1.4	Manovra				Guida a timone	Guida a timone	Guida a timone
	1.5	Portata/carico		Q	kg	1800	1800	2000
	1.5.1	Portata/carico	come doppio stoccatore	Qi + Qm	kg	1000 + 800	1000 + 800	1000 + 1000
	1.6	Distanza dal baricentro di carico		c		600	600	600
	1.8	Distanza di carico		x		862 [2, 3]	858 [2, 3]	950/865 [3]
	1.9	Interasse		y		1413 [2]	1463 [2]	1653
Pesi	2.1	Peso (compresa batteria)			kg	854	948	1181
	2.2	Pressione asse, con carico	lato guida/lato carico		kg	938/1716	949/1799	1276/1884
	2.3	Carico asse, senza carico	lato guida/lato carico		kg	615/239	674/274	889/292
Ruote/Telaio	3.1	Gommature				Poliuretano	Poliuretano	Poliuretano
	3.2	Dimensioni ruote	lato guida			ø 230 x 75	ø 230 x 75	ø 210 x 90
	3.3	Dimensioni ruote	lato carico			ø 85 x 85	ø 85 x 60 [4]	ø 85 x 85 (2x 85 x 60) [4]
	3.4	Ruote aggiuntive (dimensioni)	lato guida		mm	ø 125 x 40	ø 125 x 40	ø 125 x 60
	3.5	Numero di ruote (x = trazione)	lato guida/lato carico			1x2/2	1x2/4 [4]	1x2/4 [4]
	3.6	Carreggiata	lato guida/lato carico	b_{10}/b_{11}	mm	482/380	482/380	502
Dimensioni	4.2	Altezza con montante abbassato		h_1	mm	vedere tabella dei montanti	vedere tabella dei montanti	vedere tabella dei montanti
	4.3	Sollevamento libero		h_2	mm	vedere tabella dei montanti	vedere tabella dei montanti	vedere tabella dei montanti
	4.4	Sollevamento		h_3	mm	vedere tabella dei montanti	vedere tabella dei montanti	vedere tabella dei montanti
	4.5	Altezza con montante esteso		h_4	mm	vedere tabella dei montanti	vedere tabella dei montanti	vedere tabella dei montanti
	4.6	Sollevamento iniziale		h_5	mm	125	125	125
	4.9	Altezza timone in posizione di guida	min./max.	h_{14}	mm	740/1230	740/1230	740/1230
	4.10	Altezza bracci di carico		h_8	mm	80	80	80
	4.15	Altezza forche, abbassate		h_{13}	mm	86	86	86
	4.19	Lunghezza totale		l_1	mm	1899	1954	2070
	4.20	Lunghezza compreso dorso forche		l_2	mm	709	764	880 [5]
	4.21	Larghezza totale		b_1	mm	720	720	720
	4.22	Forche		s/e/l	mm	52/180/1190	52/180/1190	50/180/1190
	4.24	Larghezza piastra portaforche		b_3	mm	711	711	710
	4.25	Larghezza totale forche		b_5	mm	560	560	560
	4.32	Distanza minima da terra al centro dell'interasse		m_2	mm	20/145	20/145	20
	4.34	Larghezza corridoio di lavoro per pallet 800 x 1200 longitudinale (b_{12} x l_6)		A_{st}	mm	2179 [1]	2233 [1]	2637/2602 [3]
	4.35	Raggio di sterzata		W_a	mm	1641 [2, 3]	1691 [2, 3]	1965/1880 [3]
Dati prestazionali	5.1	Velocità di marcia	con/senza carico		km/h	6,0/6,0	6,0/6,0	6,0/6,0
	5.2	Velocità di sollevamento (sollevamento iniziale)	con/senza carico		m/s	0,040/0,042	0,040/0,042	0,050/0,061
	5.21	Velocità di sollevamento (sollevamento principale)	con/senza carico		m/s	0,10/0,15	0,10/0,15	0,14/0,22
	5.3	Velocità di abbassamento (sollevamento iniziale)	con/senza carico		m/s	0,062/0,031	0,062/0,031	0,102/0,082
	5.3.1	Velocità di abbassamento (sollevamento principale)	con/senza carico		m/s	0,326/0,13	0,326/0,13	0,488/0,197
	5.8	Pendenza	con/senza carico		%	10/24	10/24	12/20
	5.9	Tempo di accelerazione (su 10 m)	con/senza carico		s	8,45/7,1	8,45/7,1	7,6/6,7
	5.10	Freno di servizio				Elettromagnetico	Elettromagnetico	Elettromagnetico
Motore elettrico	6.1	Prestazioni motore di trazione S2 = 60 min			kW	1,2	1,2	1,5
	6.2	Motore per sollevamento, potenza S3 = 15%			kW	1,2	1,2	2,2
	6.3	Batteria secondo DIN 43531/35/36 A, B, C				DIN 43535 A	DIN 43535	2PzS
	6.4	Tensione batteria/capacità nominale K_5			V/Ah	24/150	24/250 Li-Ion: 24/82-164	24/200 Li-Ion: 24/205-410
	6.5	Peso batteria ±5% (a seconda del produttore)			kg	157	212	290
	6.6	Consumo di energia a seconda del ciclo VDI			kWh/h	0,61	0,61	0,48
Altro	8.1	Controllo trazione				Comando AC	Comando AC	Comando AC
	8.4	Pressione sonora all'orecchio dell'operatore			dB(A)	65	65	62

[1] In conformità alla norma FEM 4.005-2013 per i transpallet; diagonale secondo VDI 2198-2012 = +186 mm sollevamento iniziale alzato; +212 mm sollevamento iniziale abbassato
[2] Con sollevamento iniziale abbassato: +66 mm per EXD 18K ed EXD 18L/Li-Ion
[3] Sollevamento iniziale alzato
[4] Con sollevamento iniziale alzato
[5] +75 mm con 3PzS

Tabelle dei montanti

				Telescopico		
EXD 18 K - EXD 18 L				**EXD 18 K - EXD 18 L**		
	Altezza	h_1	mm	1290	1365	1515
	Altezza montante con sollevamento libero (h_3 = 150 mm) utilizzato	h_1'	mm	1365	1440	1590
	Sollevamento libero	h_2	mm	150	150	150
	Sollevamento nominale	h_3	mm	1574	1724	2024
	Altezza con montante esteso	h_4	mm	2202	2352	2652

				Telescopico			NiHo
EXD 20				**EXD 20**			
	Altezza	h_1	mm	1240	1465	1665	1915
	Altezza montante con sollevamento libero (h_3 = 150 mm) utilizzato	h_1'	mm	1315	1540	1740	-
	Sollevamento libero	h_2	mm	150	150	150	1395
	Sollevamento nominale	h_3	mm	1574	2024	2424	2924
	Altezza con montante esteso	h_4	mm	2094	2544	2944	3444

A = frenata
B = marcia

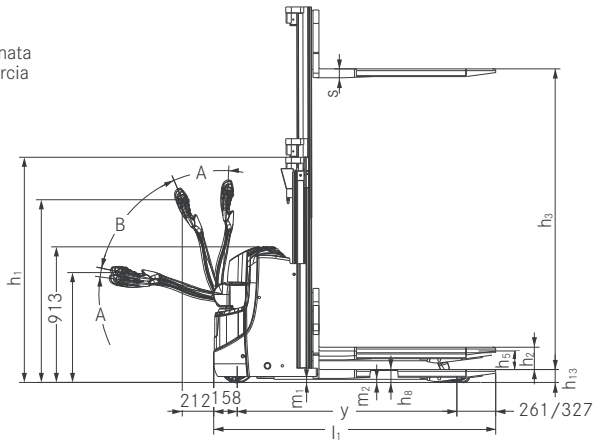

EXD 18 K/L Vista laterale

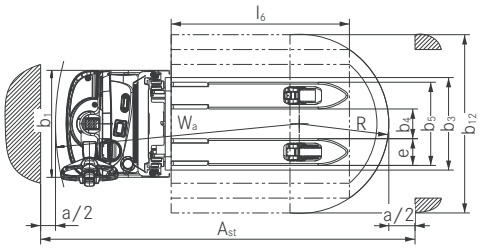

EXD 18 K/L Vista dall'alto

A = frenata
B = marcia

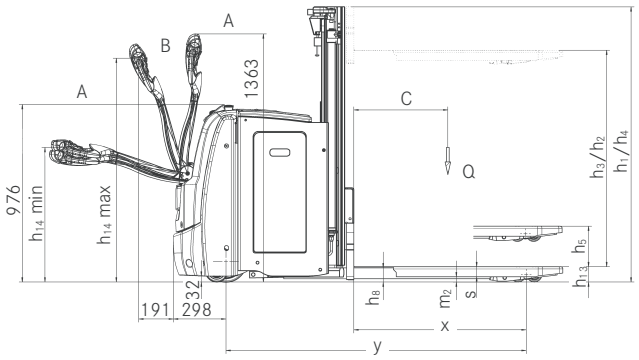

EXD 20 Vista laterale

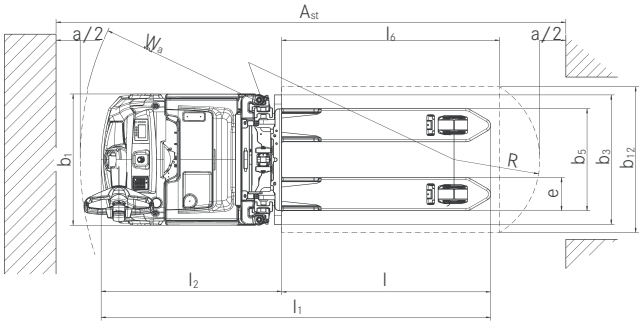

EXD 20 Vista dall'alto

Movimentazione efficiente delle merci e visibilità ottimale sul carico grazie al montante appositamente studiato

Stoccaggio di precisione su due piani grazie all'esclusivo sistema di ausilio al posizionamento dei pallet dell'EXD 18

Gli elementi di comando possono essere chiaramente riconosciuti grazie alle loro caratteristiche tattili

Potente trazione sulle rampe grazie ai rulli di supporto caricati a molla per una marcia ottimale in ogni momento

Forche dal profilo smussato per l'inforcamento rapido nei pallet

Il coperchio del vano batteria in acciaio non solo è robusto, ma offre anche la possibilità di riporre oggetti

Sterzo elettrico di serie per manovre precise

Su e giù per la rampa: trazione ottimale in ogni situazione grazie alla sospensione idraulica della ruota di supporto

A proprio agio in qualsiasi condizione: le dimensioni particolarmente compatte permettono di eseguire manovre anche negli spazi più stretti

Sostituzione laterale della batteria opzionale e tecnologia Li-Ion rendono il carrello sempre pronto all'utilizzo

Elevata capacità di movimentazione grazie al trasporto contemporaneo di due pallet

Il display a colori con simboli mostra tutte le funzioni principali in modo semplice e intuitivo

EXD Doppio stoccatore, uomo a terra
Raddoppia il carico, dimezza il tempo

EXD Doppio stoccatore, uomo a terra
Raddoppia il carico, dimezza il tempo

EXD Doppio stoccatore, uomo a terra
Raddoppia il carico, dimezza il tempo

Doppio stoccaggio grazie all'esclusivo sistema di ausilio per il posizionamento dei pallet

Sempre il massimo della sicurezza grazie all'esclusivo timone STILL OPTISPEED

Movimento merci ancora più efficiente grazie a diversi programmi di guida

EXD 18 K/L

Il doppio stoccatore uomo a terra EXD 18 è un vero tuttofare. Utilizzato come transpallet è in grado di trasportare carichi con un peso massimo di 1.800 kg. Questo carrello a due piani, che si distingue in particolare per compattezza e agilità, può sollevare 1.000 kg sui bracci di carico e 800 kg sulle forche. In questo modo le operazioni di carico/scarico dagli autocarri vengono eseguite al doppio della velocità, accelerando in modo sensibile le attività di commissionamento. Le forche dal profilo smussato permettono un'inforcamento del pallet più agevole e sicuro.

Con il nuovo timone OPTISPEED la velocità viene regolata automaticamente in base alla distanza dell'operatore dal carrello, assicurando così la massima sicurezza. Tutte le funzioni possono essere azionate comodamente con una sola mano, sia la destra sia la sinistra. Il modello EXD 18 è disponibile in due varianti: EXD 18 K presenta una linea particolarmente compatta, mentre EXD 18 L si distingue grazie a una batteria più grande e può essere utilizzato in modo continuativo fino a otto ore (in riferimento al cliclo VDI).

Preciso e maneggevole grazie allo sterzo elettrico

Sempre pronto all'utilizzo grazie all'elevata capacità della batteria e alla tecnologia Li-Ion

A proprio agio sulle rampe: sospensione idraulica della ruota di supporto per una trazione ottimale

EXD 20

Il modello EXD 20 è ideale soprattutto per il trasporto di carichi pesanti, essendo uno dei sollevatori a due piani a comando manuale più potenti sul mercato. Questo agile carrello da magazzino è in grado di trasportare in modo rapido fino a 2.000 kg, o 1.000 kg per ogni piano in caso di utilizzo come doppio stoccatore. Tutte le funzioni possono essere azionate comodamente anche con una sola mano, sia la destra sia la sinistra. Inoltre i pulsanti di sollevamento e abbassamento sono chiaramente identificabili permettendo all'operatore di concentrarsi sulla merce da trasportare. Grazie allo sterzo elettrico, il sollevatore EXD 20 è in grado di muoversi con precisione e fluidità anche negli spazi più stretti. Il doppio stoccatore EXD 20 è sempre pronto e può funzionare in modo continuo grazie alla capacità della batteria fino a 375 Ah. È disponibile anche con sostituzione laterale della batteria e tecnologia Li-Ion.

EXD Doppio stoccatore, uomo a terra
Caratteristiche principali

Potenza

- Elevata capacità di movimentazione e doppio carico: funzionamento su due piani per un uso flessibile
- Movimento merci efficiente: motore elettrico potente, affidabile e a bassa manutenzione oltre al motore di comando dello sterzo
- Capacità della batteria fino a 375 Ah, possibilità di sostituzione laterale della batteria e di utilizzo di una batteria agli ioni di litio, che concentra una grande quantità di energia e consente una facile ricarica intermedia
- Il programma di guida giusto per tutte le situazioni, con possibilità di scelta tra massimo risultato o massima efficienza: ECO, BOOST o Blue-Q
- A proprio agio sulle rampe: le ruote di supporto idrauliche dell'EXD 20 garantiscono una trazione ottimale e assicurano il funzionamento senza problemi anche sulle rampe

Precisione

- Massima visibilità per un funzionamento preciso: il montante appositamente progettato e il timone montato centralmente assicurano la massima visibilità sulle punte delle forche
- Lavoro agevole e senza sforzo: sterzo elettrico preciso dell'EXD 20
- Disposizione ideale e intuitiva degli elementi di guida, sollevamento e abbassamento sia per operatori mancini che destrorsi
- Affidabile anche negli spazi più ristretti: dimensioni compatte ed elevata maneggevolezza
- Funzionamento preciso anche negli spazi più stretti: può essere equipaggiato con la funzione di marcia lenta (opzionale)

Ergonomia

- Controllo ergonomico e intuitivo: è possibile eseguire le operazioni di guida, sollevamento e sterzata in maniera simultanea con una sola mano, da parte di operatori sia mancini che destrorsi
- Possibilità di sostituzione laterale della batteria
- Riduzione del carico di lavoro: testa del timone STILL ergonomica e facile da usare

Compattezza

- Elevata capacità di carico dei pallet: le dimensioni compatte permettono un lavoro rapido e sicuro
- Spazio di stoccaggio supplementare per le merci: a proprio agio nei corridoi stretti grazie alle dimensioni compatte e all'elevata maneggevolezza
- Il carica batterie integrato (opzionale) permette di ricaricare ovunque il carrello elevatore

Sicurezza

- Il telaio del carrello per come è stato progettato protegge i piedi degli operatori e delle altre persone durante l'utilizzo
- La riduzione della velocità in relazione all'altezza di sollevamento aumenta la sicurezza
- Sicurezza di serie: il timone OPTISPEED adatta automaticamente la velocità in funzione della distanza tra l'operatore e il carrello elevatore
- Sicurezza intorno agli angoli: il comando di velocità in curva (Curve Speed Control) riduce automaticamente la velocità in fase di svolta

Responsabilità ambientale

- Costi operativi ridotti: consumo di energia limitato e lunghi intervalli di manutenzione
- Il programma di efficienza Blue-Q consente un risparmio energetico fino al 7% con un solo pulsante senza perdita di performance
- Rispetto per l'ambiente concreto: il 95% delle parti utilizzate è riciclabile
- Emissioni di rumore limitate grazie al funzionamento estremamente silenzioso dei motori di guida e sollevamento
- Programma di guida ECO: massima efficienza energetica alla semplice pressione di un pulsante

EXD Doppio stoccatore, uomo a terra
Riepilogo funzionalità standard e opzionali

		EXD 18 K	EXD 18 L	EXD 20
Generale	Comparti integrati opzionali	●	●	●
	Leggio DIN A4	○	○	○
	Staffa accessori	○	○	○
	Predisposizione per il sistema di gestione dei flussi di materiale (MMS)	—	—	○
	Disposizione degli elementi di comando ideale sia per operatori mancini che destrorsi	●	●	●
	Indicatore del livello di carica della batteria a LED	●	●	—
	Display a colori per la selezione del programma di guida	—	—	●
	Diversi programmi di guida	●	●	●
	Sistema di risparmio energetico Blue-Q	—	—	●
	Variante per cella-frigo	○	○	○
	Motore di rotazione ad alte prestazioni con costi di manutenzione molto bassi	●	●	●
	Componenti completamente sigillati protetti da sporco e polvere	●	●	●
	Sterzo elettrico	—	—	●
	Funzione di marcia ridotta con posizione verticale del timone	○	○	○
	Valvola proporzionale per movimenti di elevata precisione	●	●	●
	Classe di portata di 2 tonnellate con sollevamento iniziale quando il montante non è in uso	—	—	●
Montante	Montante telescopico	○	○	○
	Montante NiHo	—	—	○
	Griglia protettiva per montante	●	●	●
	Schermo montante protettivo in policarbonato	○	○	○
	Abbassamento fluido della piastra porta forche per la protezione delle merci in transito	—	—	○
	Funzione di auto-lift per un lavoro ergonomico	○	○	—
Gommature	Gommature ruote motrici, poliuretano	●	●	●
	Gommature ruote motrici, poliuretano, profilate	○	○	○
	Gommature ruote motrici, gomma solida	○	○	○
	Gommature ruote motrici, gomma solida, colore naturale	○	○	○
	Gommature ruote motrici, gomma solida, colore naturale, profilate	○	○	○
	Gommature ruote motrici per pavimenti e superfici scivolose	○	○	○
	Gommature rullo di carico, poliuretano, singolo	●	○	○
	Gommature rullo di carico, poliuretano, tandem	○	●	●
	Gommature rullo di carico, poliuretano, tandem, lubrificate	—	—	○
Sicurezza	Schienale per il carico, 800 mm	○	○	—
	Schienale per il carico, 1000 mm	—	—	○
	Ausilio al posizionamento dei pallet	●	●	●
	Chiave di autorizzazione all'accesso STILL	●	●	●
	Accesso con codice PIN	○	○	○
	Accesso FleetManager	○	○	○
	Riduzione automatica della velocità durante le svolte	—	—	●
	Luci di lavoro lato carico	—	—	○
	Montate appositamente progettato per una visione ottimale delle punte delle forche	●	●	●
Batteria	Vano batteria per batterie da 134 a 150 Ah per sostituzione batteria tramite paranco	●	—	—
	Vano batteria per batterie da 200 a 250 Ah per sostituzione batteria tramite paranco	—	●	●
	Vano batteria per batterie da 200 a 250 Ah per sostituzione batteria con un sistema di cambio della batteria laterale	—	○	○
	Vano batteria per batterie da 300 a 375 Ah per sostituzione batteria con un sistema di cambio della batteria laterale	—	—	○
	Vano batteria per batterie da 300 a 375 Ah per sostituzione batteria tramite paranco	—	—	○
	Batteria agli ioni di litio STILL da 82 Ah	—	○	—
	Batteria agli ioni di litio STILL da 164 Ah	—	○	—
	Batteria agli ioni di litio STILL da 205 Ah	—	—	○
	Batteria agli ioni di litio STILL da 410 Ah	—	—	○
	Caricabatteria integrato con protezione per evitare l'avvio non intenzionale dell'operatore durante la carica della batteria	○	○	○

● Standard ○ Opzionale — Non disponibile